由 Autodesk 教育版产品制作

1	YU
2	XL
3	YD
4	XR

REV.	DESCRIPTION	DATE
A/1		

正面图

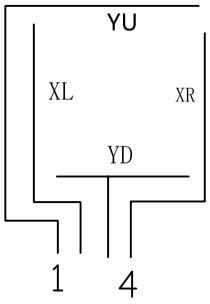

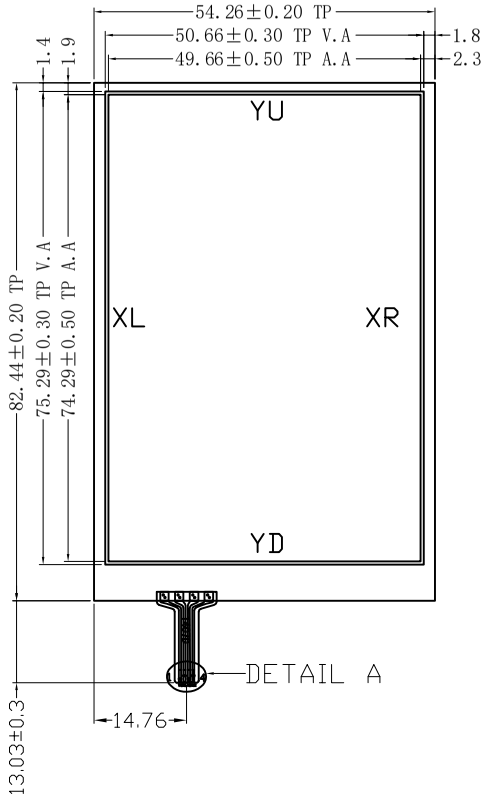

侧面图

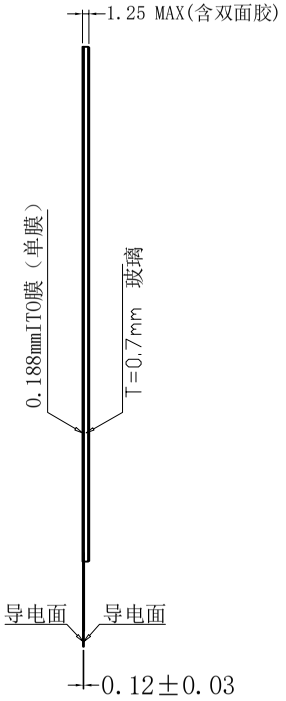

反面图

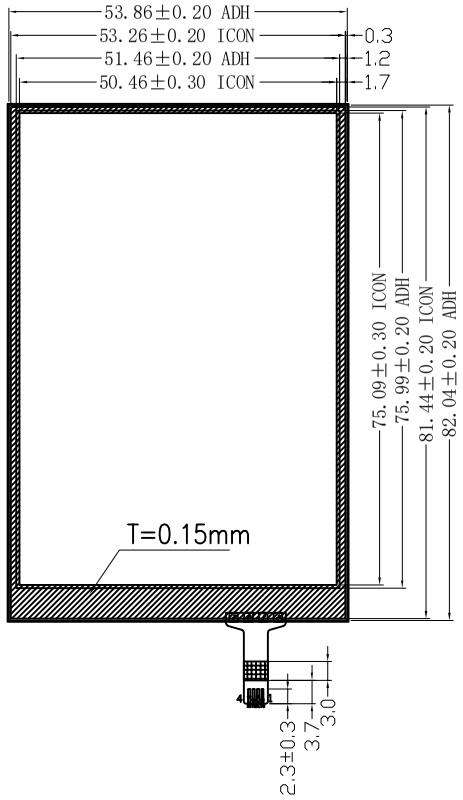

技术参数：

1、工作条件：DC5V；
2、操作压力：50-120g；
3、线性度≤±1.5%；绝缘阻抗＞20MΩ，25V(DC)；
4、工作环境：-20℃~+60℃；
5、储存环境：-20℃~+70℃；
6、透光率：≤76%；
7、结构类型：PET[薄膜[单层膜]/玻璃型(F/G)]；
8、产品总厚度:触摸屏　MAX 1.25mm
9、出线方式：FPC出线；
10、ITO Film: 亮面防刮。
　　Glass:500Ω/□ (0.7mm)
　　tail:FPC (pitch=0.7mm)
11. X:150-900ΩY:150-900Ω.
12、使用寿命：1,000,000次；
13、响应时间：<20ms。
14、未注明公差：±0.2;控制尺寸：

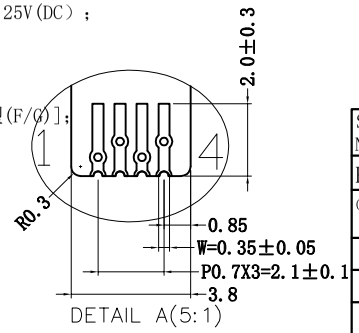

SCALE: 1 : 1 NOT TO SCALE		瑞翔光电(惠州)有限公司
PAGE: 1 OF 2		
GENERAL TOL. 0.50mm	UNITS MM	
APPROVALS	DATE	MODEL NUMBER : RXA-035047-01
APP Mychan	2016-05-18	CUSTOMER P/N :
CHK Amorll	2016-05-18	DATE: 2016-05-18
DWN Amorll	2016-05-18	PROJECTION

由 Autodesk 教育版产品制作